ROZWNIĘCIE ŚCIANY SC-2 i SC-6 W OSI 15

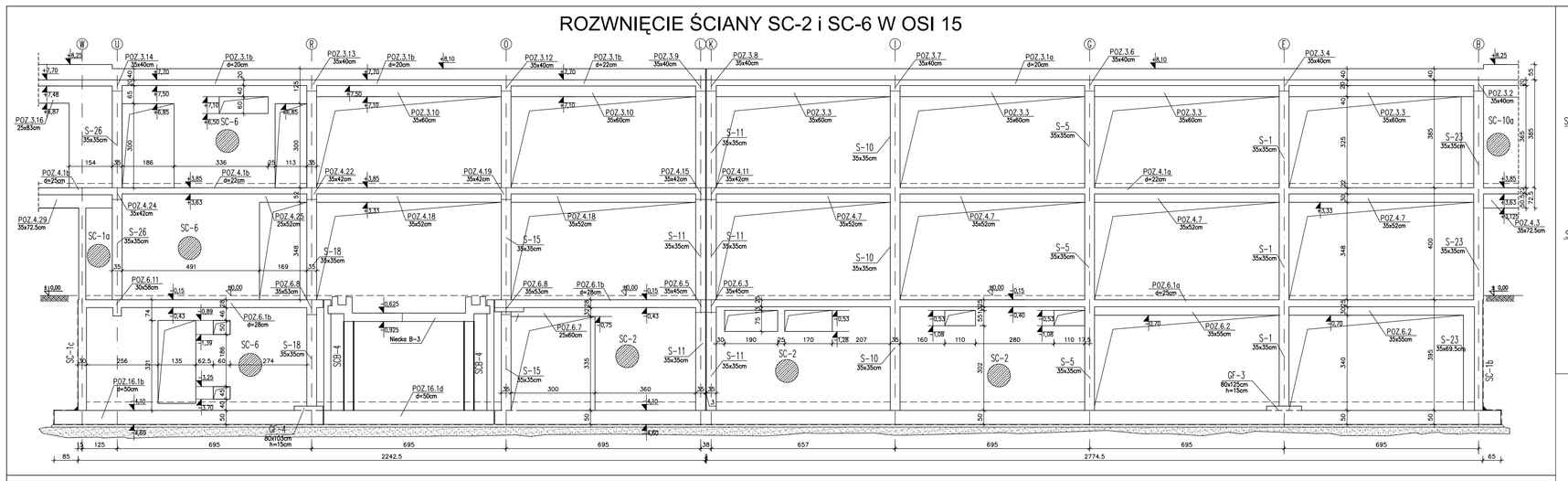

ROZWNIĘCIE ŚCIANY SC-3 i SC-5 w OSI G

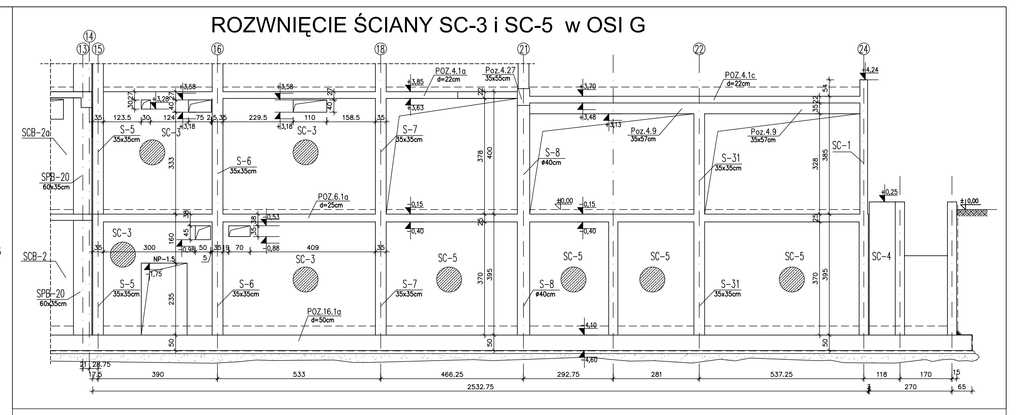

ROZWNIĘCIE ŚCIANY SC-3 i SC-5 w OSI I

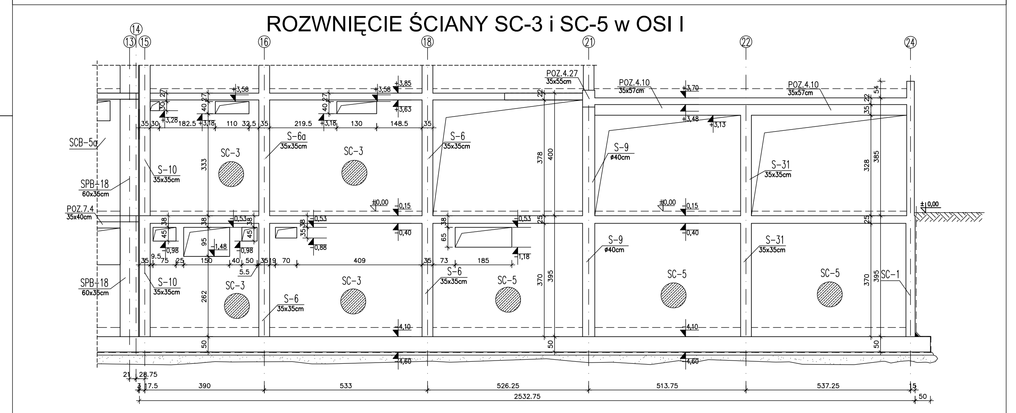

ROZWNIĘCIE ŚCIANY SC-5 W OSI 21

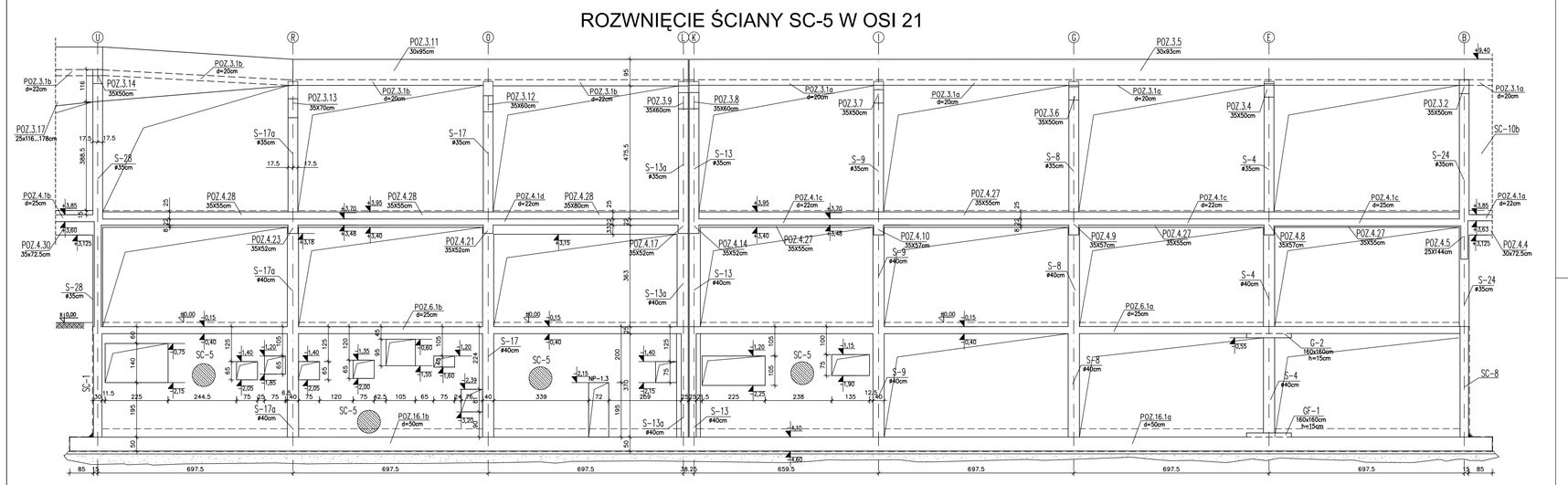

ROZWNIĘCIE ŚCIANY SC-3 W OSI 18

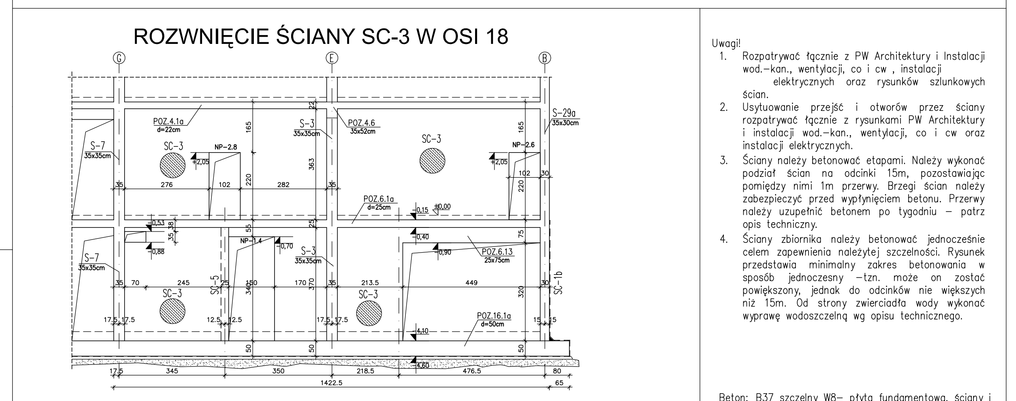

Uwagi:

1. Rozpatrywać łącznie z PW Architektury i Instalacji wod.-kan., wentylacji, co i cw , instalacji elektrycznych oraz rysunków szlunkowych ścian.
2. Usytuowanie przejść i otworów przez ściany rozpatrywać łącznie z rysunkami PW Architektury i instalacji wod.-kan., wentylacji, co i cw oraz instalacji elektrycznych.
3. Ściany należy betonować etapami. Należy wykonać podział ścian na odcinki 15m, pozostawiając pomiędzy nimi Im przerwy. Brzegi ścian należy zabezpieczyć przed wypłynięciem betonu. Przerwy należy uzupełnić betonem po tygodniu – patrz opis techniczny.
4. Ściany zbiornika należy betonować jednocześnie celem zapewnienia należytej szczelności. Rysunek przedstawia minimalny zakres betonowania w sposób jednoczesny –tzn. może on zostać powiększony, jednak do odcinków nie większych niż 15m. Od strony zwierciadła wody wykonać wyprawę wodoszczelną wg opisu technicznego.

Beton: B37 szczelny W8– płyta fundamentowa, ściany i słupy zewnętrzne, niecki basenowe oraz zbiorniki do poziomu –0,15.
B37 – pozostałe elementy do poziomu –0,15.
B30 – pozostałe elementy od poziomu –0,15.

Otulina:
–ściany: c_{min}=3,0cm
–słupy: c_{min}=4,0cm
–strop: c_{min}=3,0cm
–nadproża: c_{min}=4,0cm

ROZWNIĘCIE ŚCIANY SC-3 w OSI K

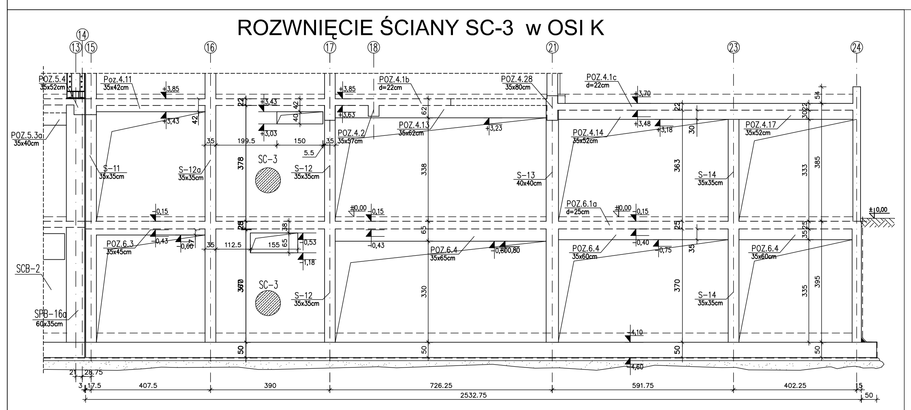

B–B

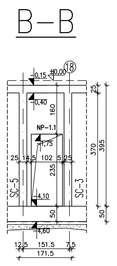

ROZWNIĘCIE ŚCIANY SC-5 PRZY OSI 18

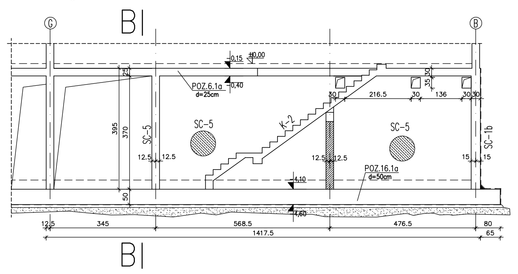

ZBIORNIK PRZECIWPOŻAROWY ZB-1
ZASADA BETONOWANIA

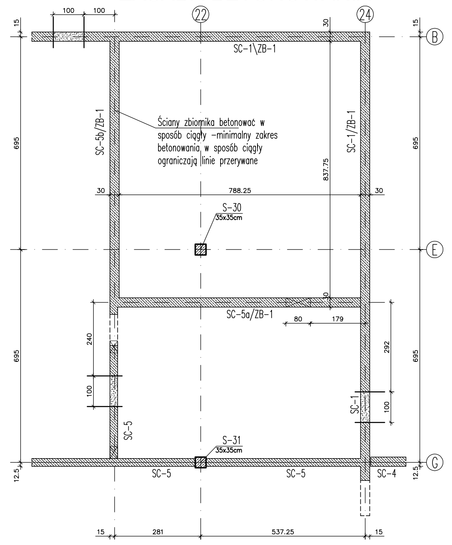

ROZWNIĘCIE ŚCIANY SC-3 w OSI L

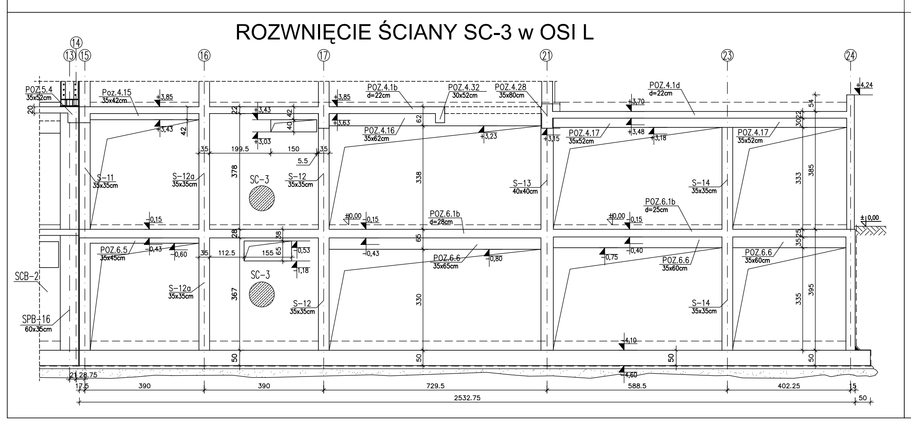

ROZWNIĘCIE ŚCIANY SC-5a,b/ZB-1 SC-5 przy osi 22

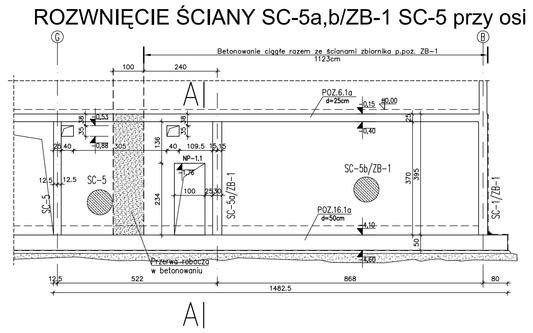

A–A

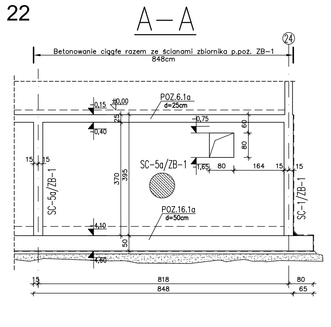

PROJEKT WYKONAWCZY

CZĘŚCI 1

KOMPLEKSU SPORTOWO-REKREACYJNEGO W LESKU

PŁYWALNIA WRAZ Z ZAGOSPODAROWANIEM TERENU, DROGI, PARKINGI, BOISKA I INFRASTRUKTURA TOWARZYSZĄCA

na działkach ewidencyjnych nr:
116/3, 116/5, 116/6, 116/7, 116/8, 116/9 z obrębu Lesko-Posada Lesko;
239/9, 739/3, 1320 z obrębu Lesko

TOM III KONSTRUKCJA

ZESZYT I KONSTRUKCJA BUDYNKU PŁYWALNI

Inwestor:
URZĄD MIASTA I GMINY LESKO
ul. Parkowa 1
38-600 Lesko
tel.(013) 469 80 01

Jednostka projektowa:
AUTORSKA PRACOWNIA ARCHITEKTURY CAD SP. Z O.O.
ul. Zamkniecka 46, 04-158 Warszawa
tel. 740 11 45, 740 11 50, fax. 879 84 20,
e-mail: apacad@pro.onet.pl, www.apacad.pl

Projektanci:
mgr inż. Zenon Leoniewski 135/Sz/90
mgr inż. Bernadetta Drohomlecka

Rysunek:

Numer rysunku: K-020

Nazwa rysunku:
RYSUNKI SZALUNKOWE ŚCIAN WEWNĘTRZNYCH W OSIACH 15, 18, PRZY OSI 18 i 22, G, I, K, L
ORAZ SCHEMAT BETONOWANIA ZBIORNIKA ZB-1

Skala: 1:100 Listopad 2008